令和6年度　栃木県高等学校総合体育大会サッカー大会
兼　第67回関東高校サッカー大会県予選会　組合せ

令和6年4月20･23･27･29日，5月3･5日
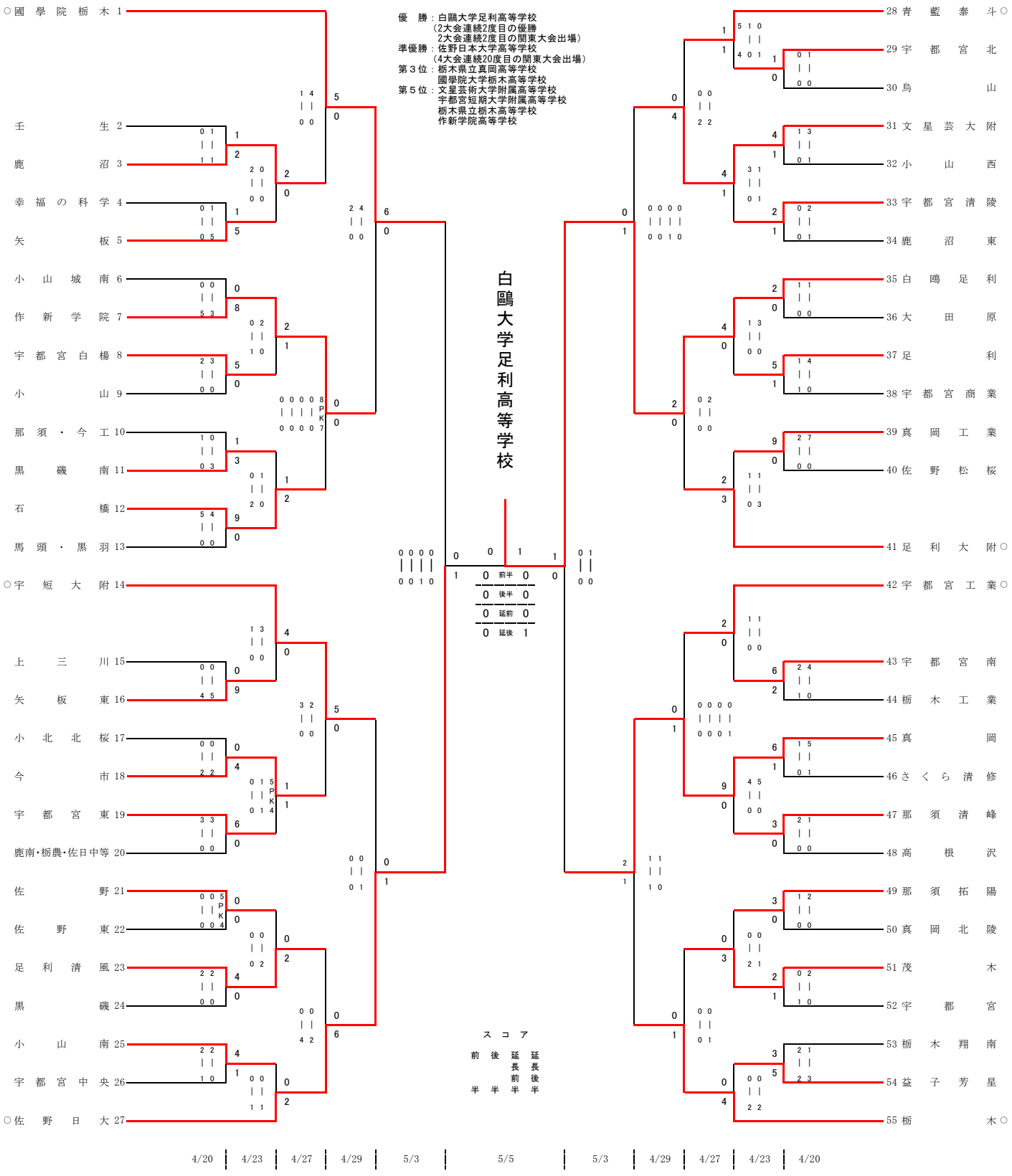
優　勝：白鷗大学足利高等学校
（2大会連続2度目の優勝
2大会連続2度目の関東大会出場）
準優勝：佐野日本大学高等学校
（4大会連続20度目の関東大会出場）
第３位：栃木県立真岡高等学校
國學院大学栃木高等学校
第５位：文星芸術大学附属高等学校
宇都宮短期大学附属高等学校
栃木県立栃木高等学校
作新学院高等学校