ＫＹＦＡ ２０２１年度　第３１回九州クラブユース（Ｕ－１７）サッカー大会1次ラウンド

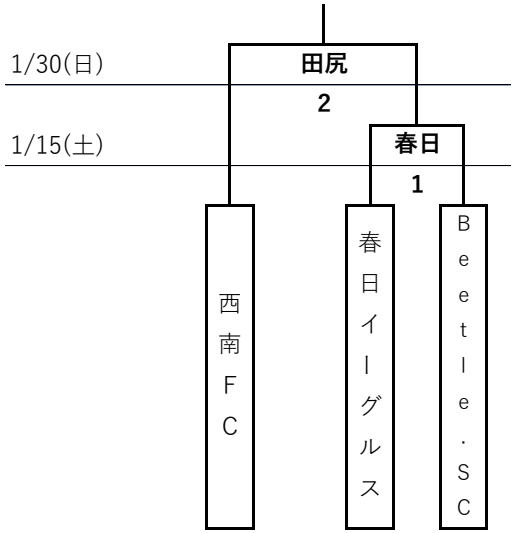

マッチNo.	節	日程		スコア		会場	表記	KO時間	運営担当	審判謝金
1	順位決定戦	1/15（土）	春日イーグルス	(- -)	Beetle.SC	春日公園球技場	**春日**	18:00	春日イーグルス	春日イーグルス
2	OP戦	1/30（日）	西南FC	(- -)	**1**の勝者	西南学院大学田尻グリーンフィールド	**田尻**	10:00	西南FC	西南FC

2021

ＫＹＦＡ ２０２１年度　第３１回九州クラブユース（Ｕ－１７）サッカー大会決勝トーナメント

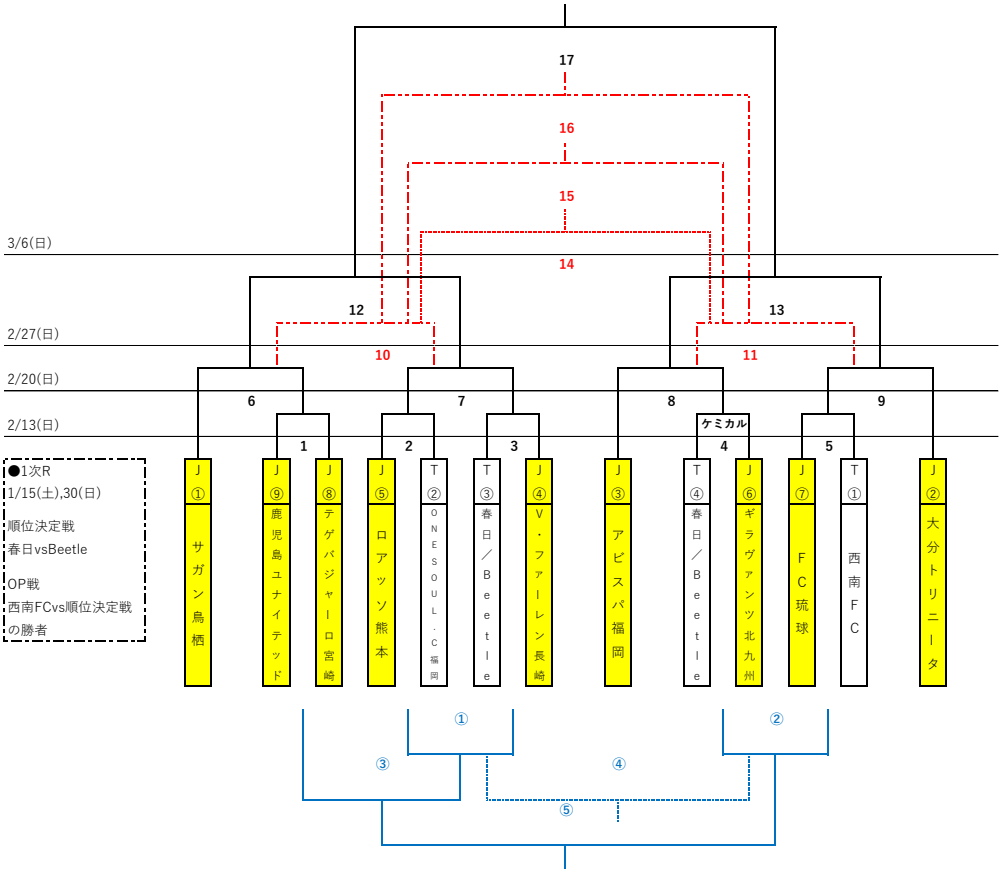

マッチNo.	節	日程		スコア		会場	表記	KO時間	運営担当	審判謝金
1	1回戦	2/13（日）	鹿児島ユナイテッド	(- -)	テゲバジャーロ宮崎	鹿児島県or宮崎県			鹿児島/宮崎	鹿児島/宮崎
2	1回戦	2/13（日）	ロアッソ熊本	(- -)	ONESOUL.C福岡	熊本県or福岡県			ロアッソ熊本	ロアッソ熊本
3	1回戦	2/13（日）	春日／Beetle	(- -)	V・ファーレン長崎	長崎県			V・ファーレン長崎	V・ファーレン長崎
4	1回戦	2/13（日）	春日／Beetle	(- -)	ギラヴァンツ北九州	三菱ケミカルチャレンジ広場	**ケミカル**	10:30	ギラヴァンツ北九州	ギラヴァンツ北九州
5	1回戦	2/13（日）	FC琉球	(- -)	西南FC	福岡県			西南FC	西南FC
6	準々決勝	2/20（日）	サガン鳥栖	(- -)	**1**の勝者	佐賀県			サガン鳥栖	サガン鳥栖
7	準々決勝	2/20（日）	**2**の勝者	(- -)	**3**の勝者	熊本県or長崎県				
8	準々決勝	2/20（日）	アビスパ福岡	(- -)	**4**の勝者	福岡県			アビスパ福岡	アビスパ福岡
9	準々決勝	2/20（日）	**5**の勝者	(- -)	大分トリニータ	大分県			大分トリニータ	大分トリニータ
10	順位戦	2/27（日）	**6**の敗者	(- -)	**7**の敗者					
11	順位戦	2/27（日）	**8**の敗者	(- -)	**9**の敗者					
12	準決勝	2/27（日）	**6**の勝者	(- -)	**7**の勝者					
13	準決勝	2/27（日）	**8**の勝者	(- -)	**9**の勝者					
14	7位決定戦	3/6（日）	**10**の敗者	(- -)	**11**の敗者					
15	5位決定戦	3/6（日）	**10**の勝者	(- -)	**11**の勝者					
16	3位決定戦	3/6（日）	**12**の敗者	(- -)	**13**の敗者					
17	決勝	3/6（日）	**12**の勝者	(- -)	**13**の勝者					
①	順位T1回戦	2/20（日）	**2**の敗者	(- -)	**3**の敗者					
②	順位T2回戦	2/20（日）	**4**の敗者	(- -)	**5**の敗者					
③	順位T2回戦	2/27（日）	**1**の敗者	(- -)	①の勝者					
④	12位決定戦	2/27（日）	①の敗者	(- -)	②の敗者					
⑤	9位決定戦	3/6（日）	③の勝者	(- -)	②の勝者					