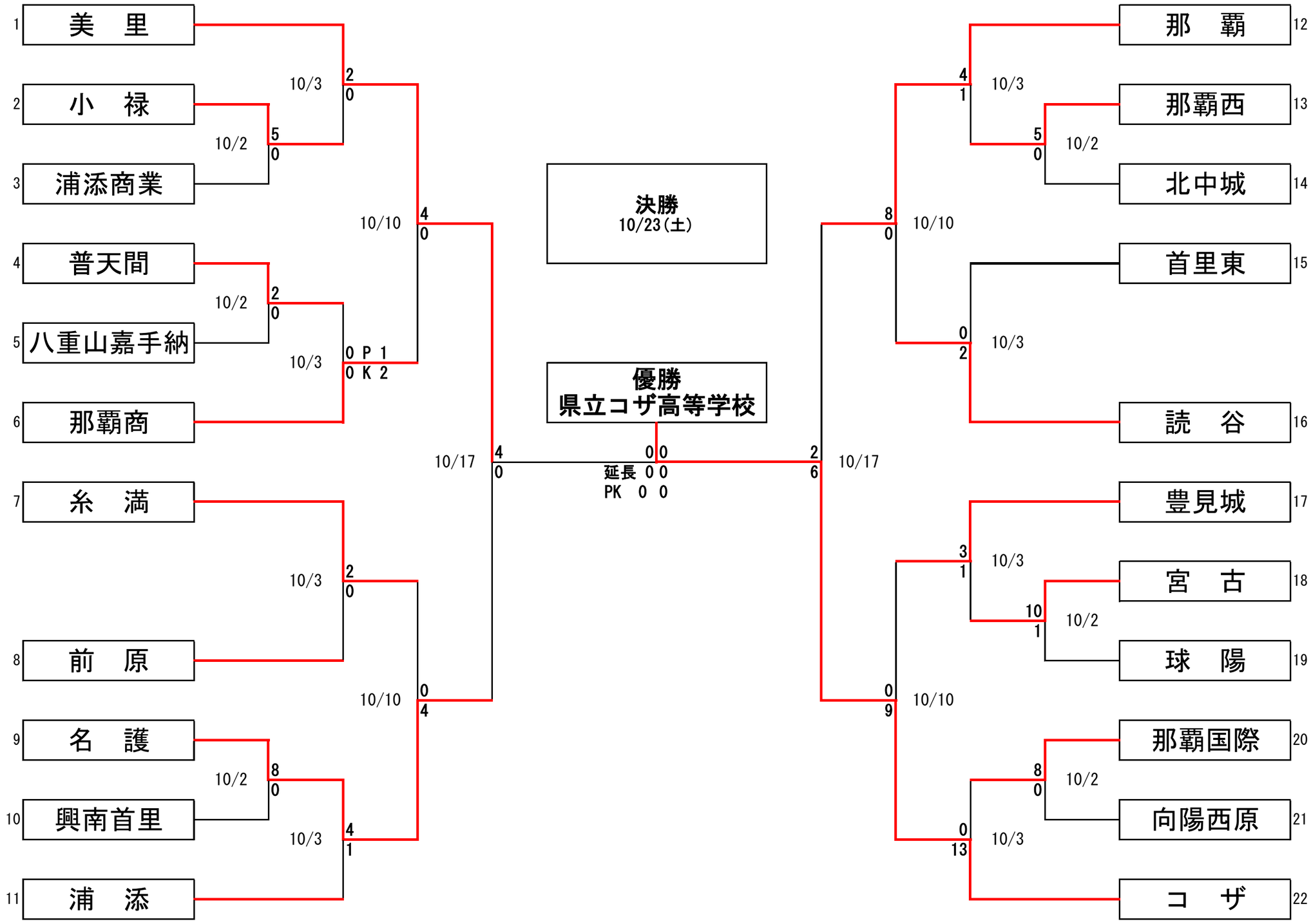2021年度　琉球ダイハツカップ　第32回沖縄県高等学校女子サッカー選手権大会
（兼　ＫＹＦＡ第32回九州高等学校女子サッカー選手権大会　沖縄県予選）