おきぎんJカップ
OFA 第43回沖縄県ジュニアサッカー(U-12)大会

那覇市新都心公園多目的広場＝新、西原マリンパーク多目的広場=マ
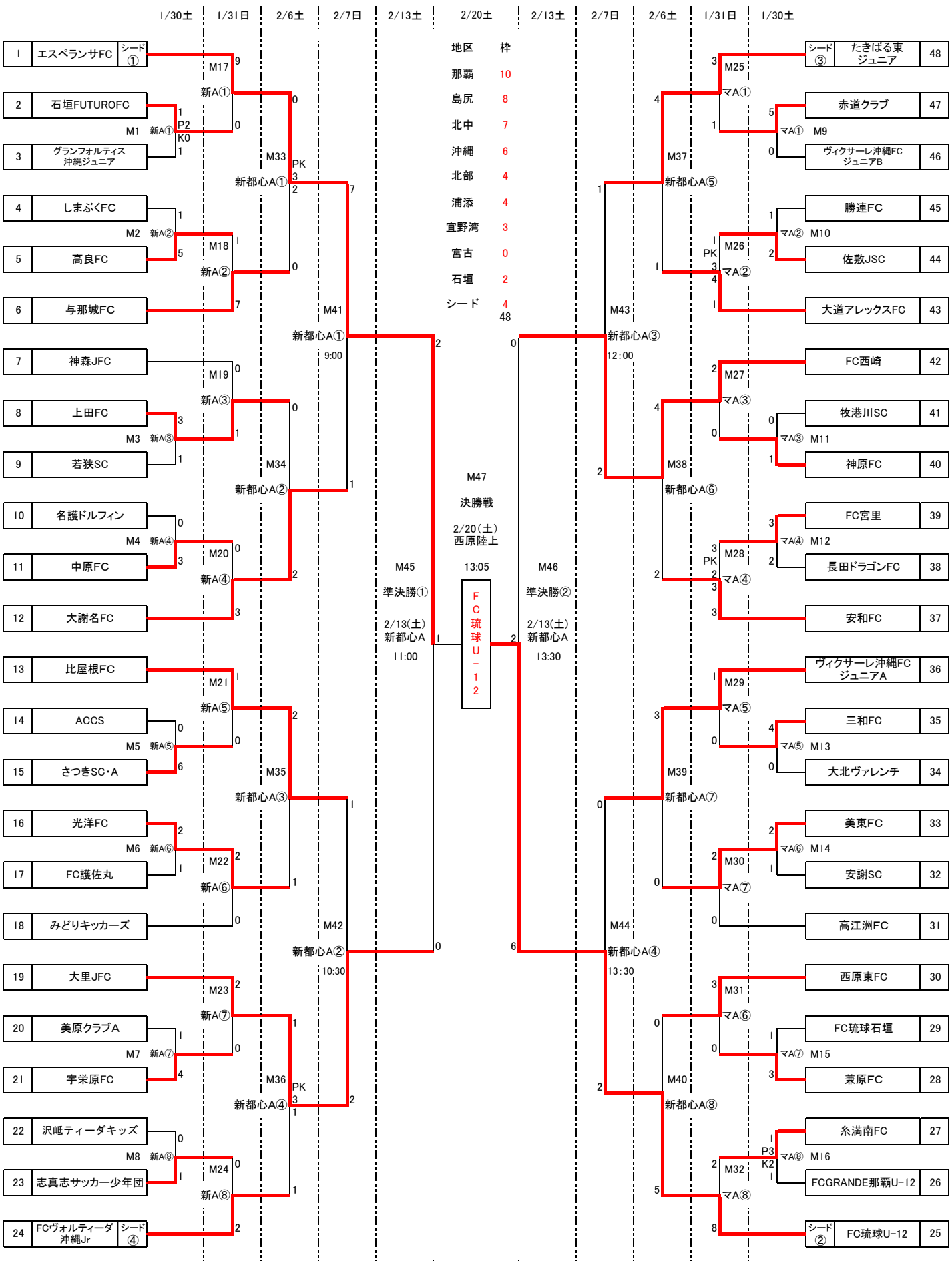
西原町民陸上競技場＝西原陸上