令和元年度　栃木県高等学校サッカー新人大会　準決勝結果

令和2年1月12･18･25･26日　2月1･8日（予備日：2月9･11･15･16日）
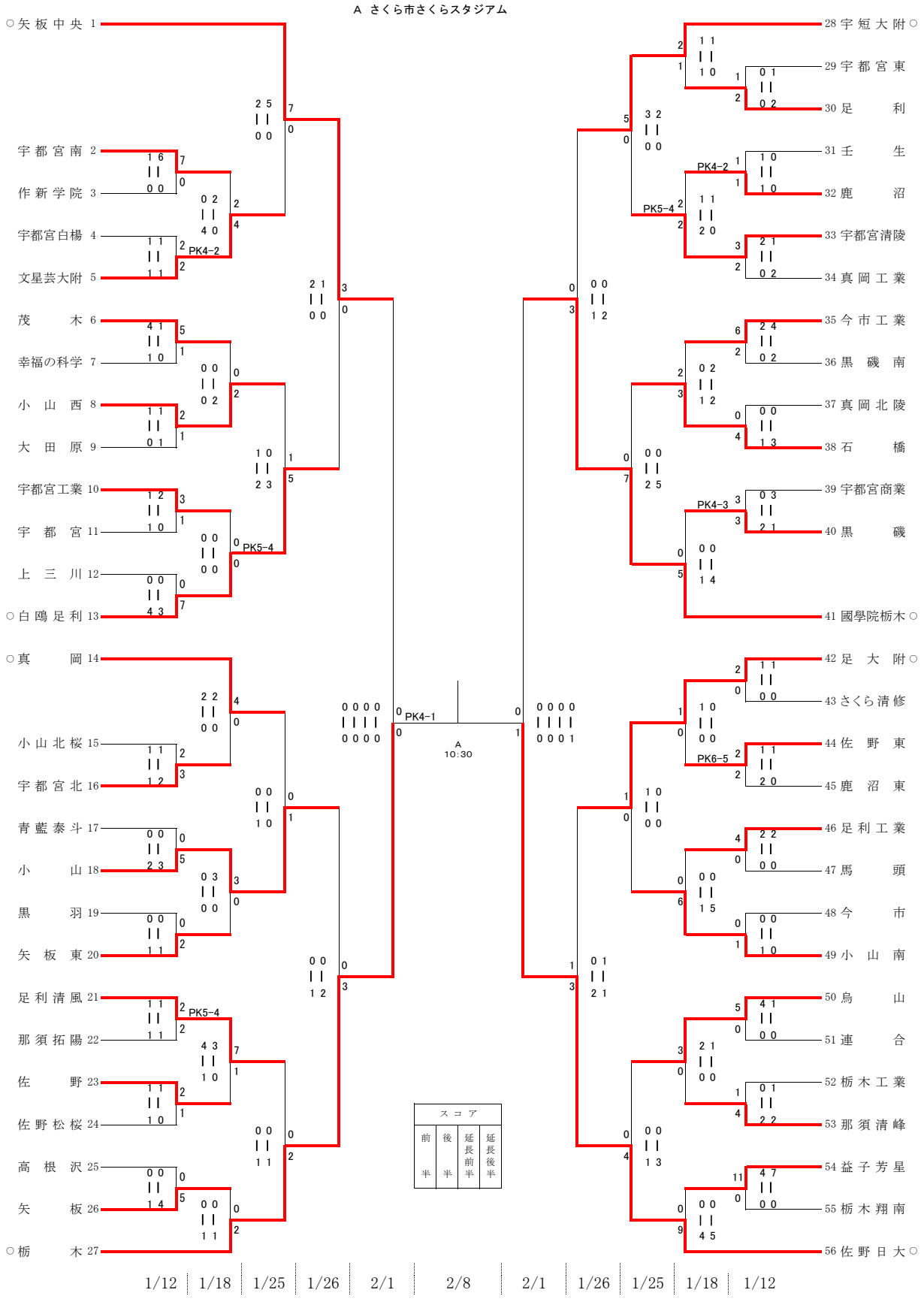
A　さくら市さくらスタジアム