KFA 第97回　全国高等学校サッカー選手権　熊本県大会　組合せ表

1　会場　　熊本市水前寺競技場（水前寺）　県民総合運動公園スポーツ広場（ス）　山鹿カルチャーセンター（山）　松島総合センターアロマ（ア）
山江村丸岡公園農村広場（丸）　秀岳館人工芝（秀）　松前記念サッカー場（松）　ルーテル学院野々島（ル）　熊本農業（農）　東稜（稜）
熊本工業（工）　玉名工業（玉）　鹿本商工（商）　翔陽（翔）　小川工業（小）　球磨工業（球）　鹿本農業（鹿）　阿蘇中央阿蘇清峰校舎（阿）

2　交替　9名通告　5名

3　試合時間およびキックオフの時間

1回戦	10月7日（日）8日（月）	①10:00	②12:00	③14:00	（80分-20分-PK）
2回戦	10月13日（土）14日（日）	①10:00	②12:00	③14:00	（80分-20分-PK）
3回戦	10月20日（土）21日（日）	①10:00	②12:00	③14:00	（80分-20分-PK）
4回戦	10月27日（土）28日（日）	①11:00	②13:30		（80分-20分-PK）
準々決勝	11月 4日（日）	①11:00	②13:30		（80分-20分-PK）
準決勝	11月11日（日）	①11:00	②13:30		（80分-20分-PK）
決勝	11月17日（土）	①12:05			（80分-20分-PK）
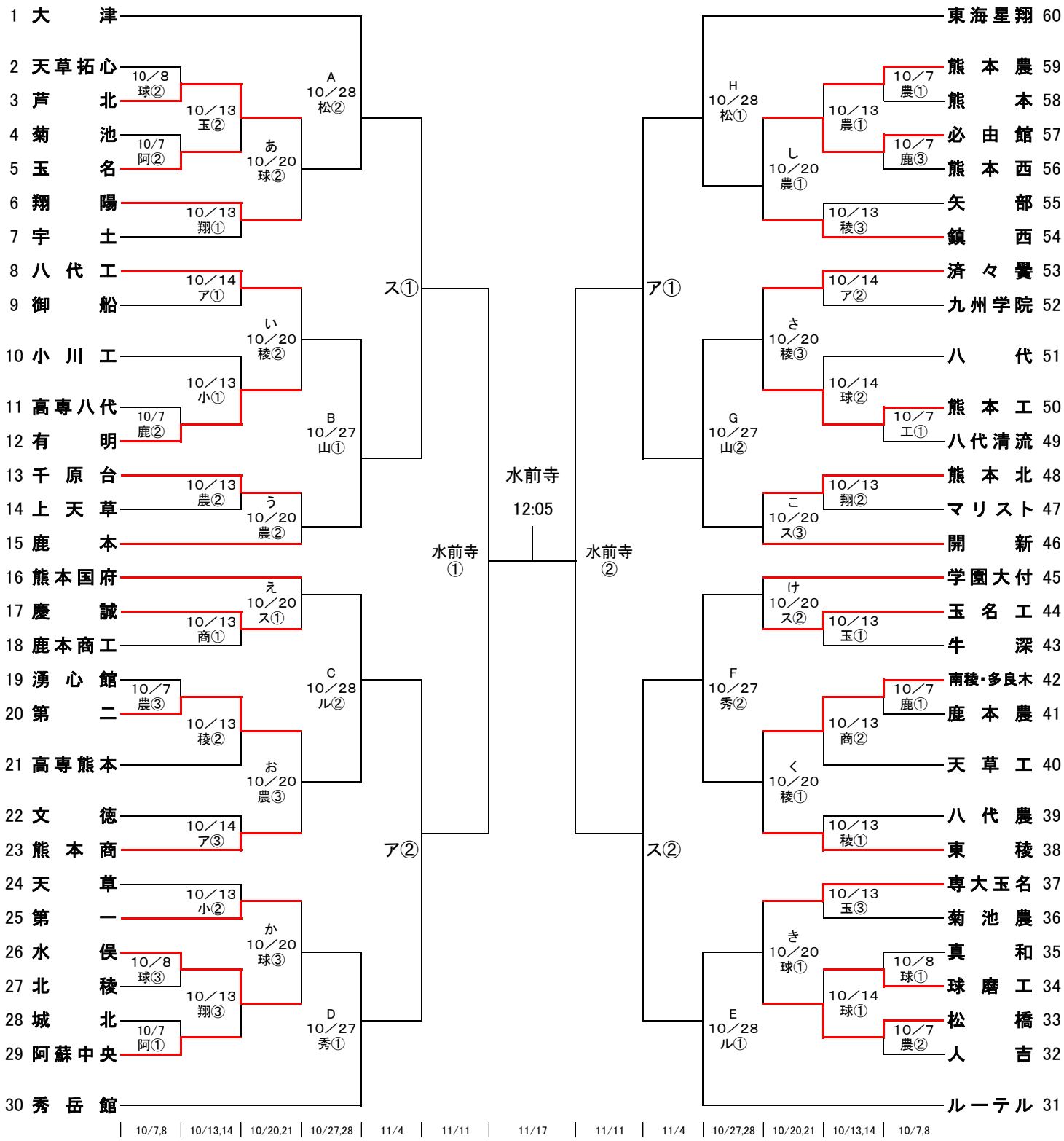
開会式　10/6 9:00
会場　熊本農業